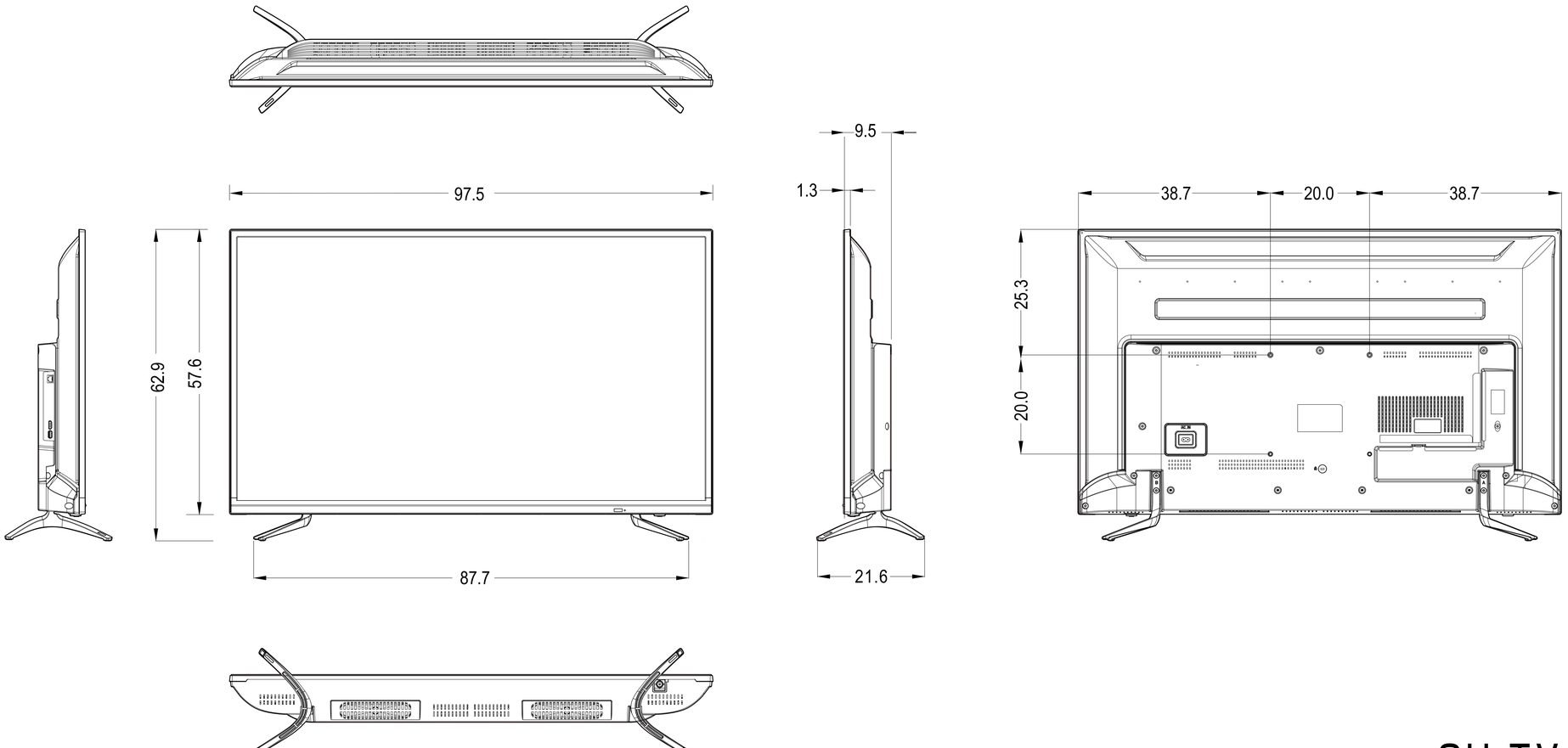

Model No. GH-TV43Hシリーズ

GREEN HOUSE