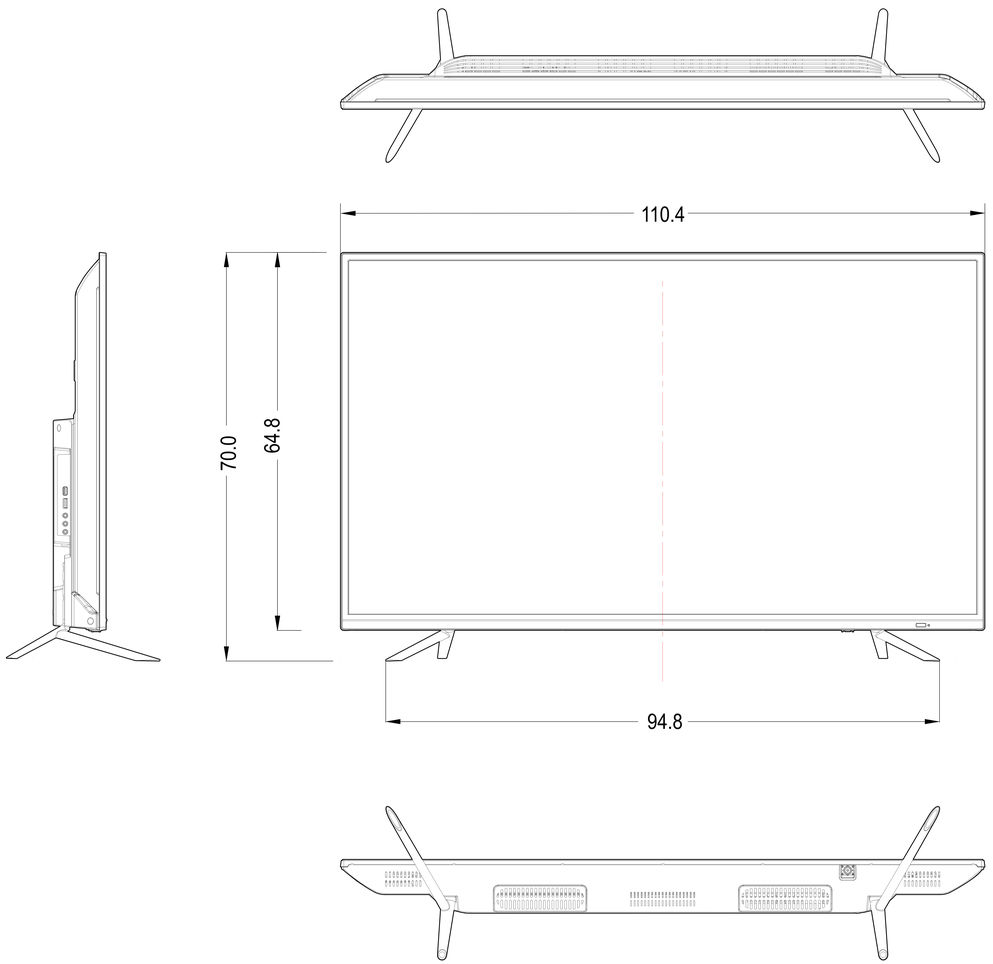

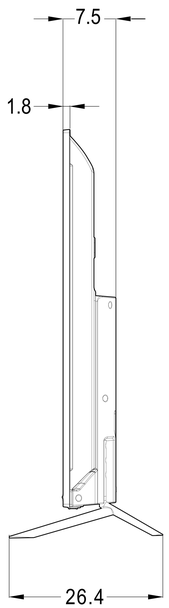

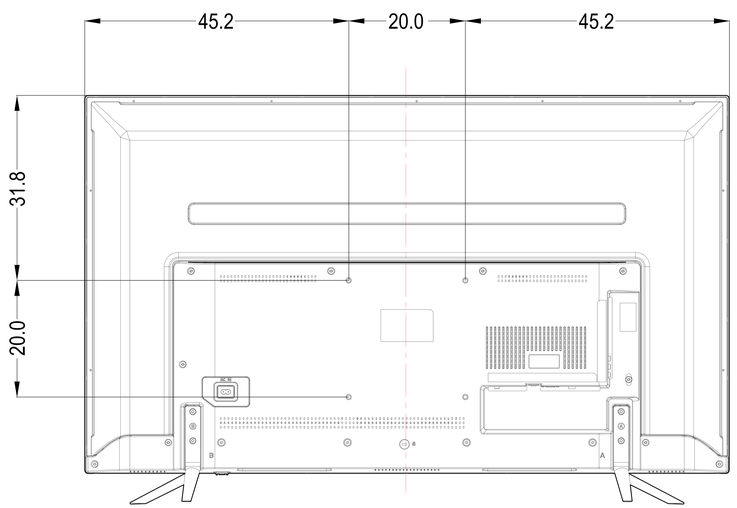

Model No. GH-TV49Dシリーズ

GREEN HOUSE